Разрез 1-1

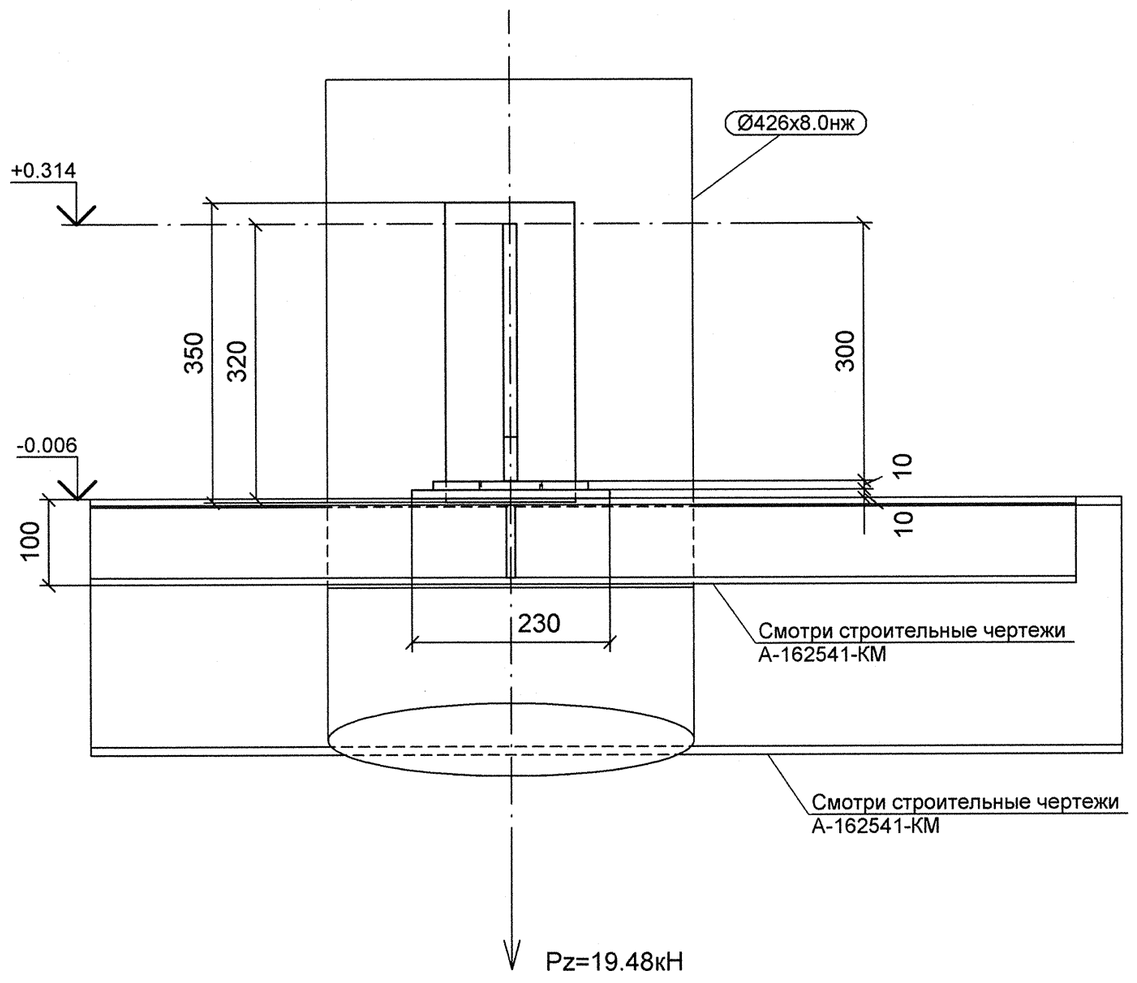

Разрез 2-2

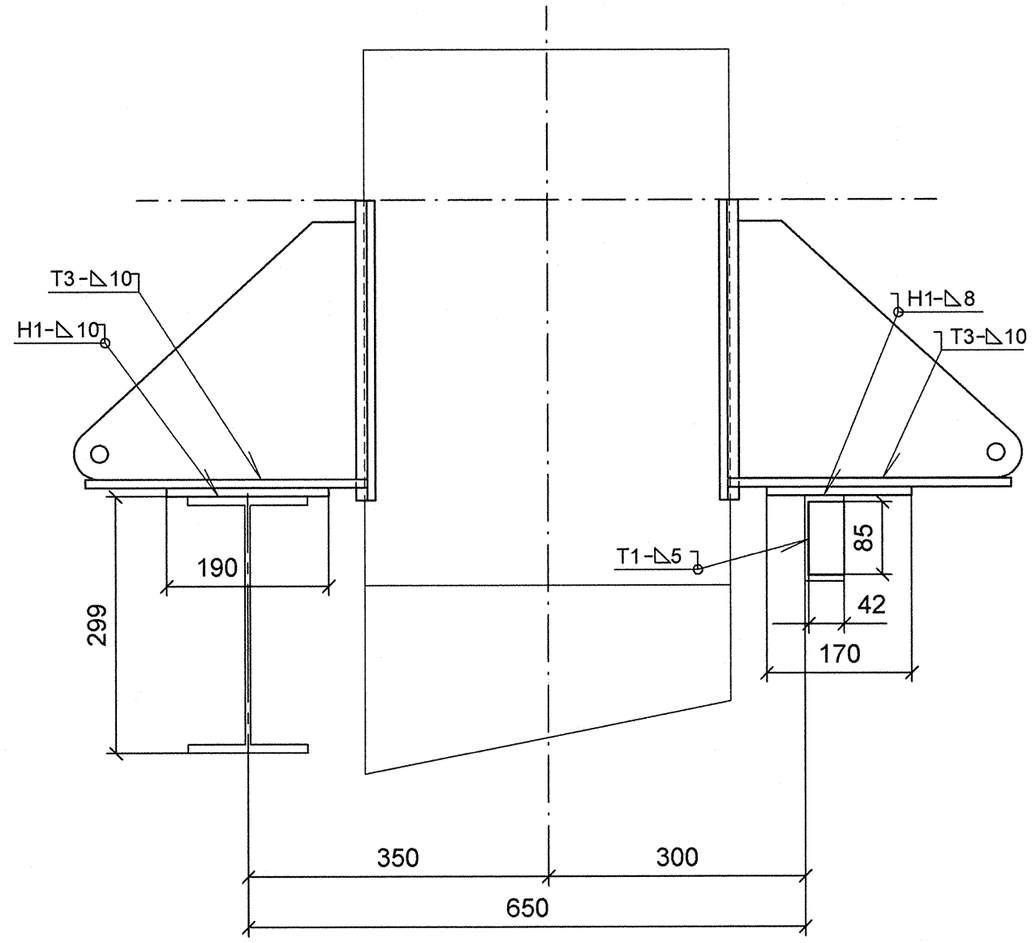

Спецификация деталей

Поз.	Обозначение	Наименование	Кол	Материал	Масса, кг ед.	Масса, кг общ.	Примечание
1	ГОСТ 19903-74	ЛИСТ Б-ПН-10х170х230	1	Ст3сп5 ГОСТ 14637-89	3.07	3.07	
2	ГОСТ 19903-74	ЛИСТ Б-ПН-10х190х230	1	Ст3сп5 ГОСТ 14637-89	3.43	3.43	
3	по настоящему чертежу	ЛИСТ Б-ПН-10х330х180	2	Ст3сп5 ГОСТ 14637-89	4.66	9.33	
4	ГОСТ 19903-74	ЛИСТ Б-ПН-10х42х85	1	Ст3сп5 ГОСТ 14637-89	0.28	0.28	
5	22 ОСТ 34-10-734-93	ПЛАВНИК С НАКЛАДКОЙ 426 К	2	СБОРНЫЙ	11.70	23.40	
	ГОСТ 2246-70	ПРОВОЛОКА		Св-08Г2С	-	-	
	ГОСТ 9467-75	ЭЛЕКТРОДЫ		УОНИИ 13/45	-	-	
					Итого:	39.51	

1 Привязку опоры смотри чертеж R4.ST10.3010.012.01.00.001 (R4.00202.1.0.12 лист 8).
2 Сварку производить по ГОСТ 5264-80.
3 Сварку опоры с трубопроводом производить по ОСТ 34-10-727-93.
4 Pz - максимальная нагрузка на опору.
5 Изготовить один комплект.

План расположения опоры

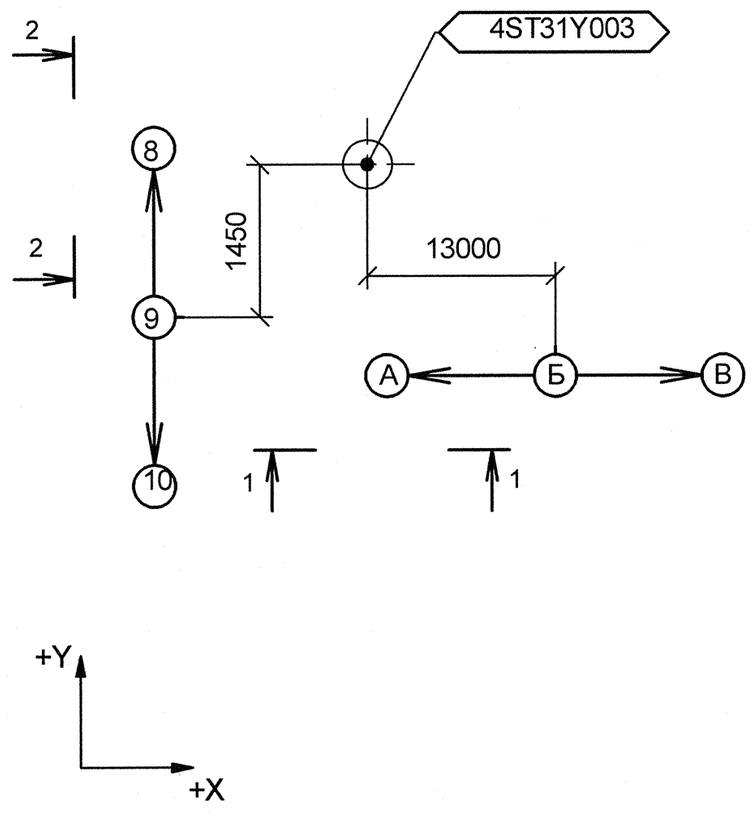

Деталь поз. 3

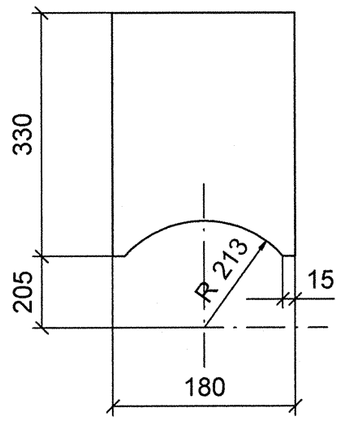

Изометрический вид

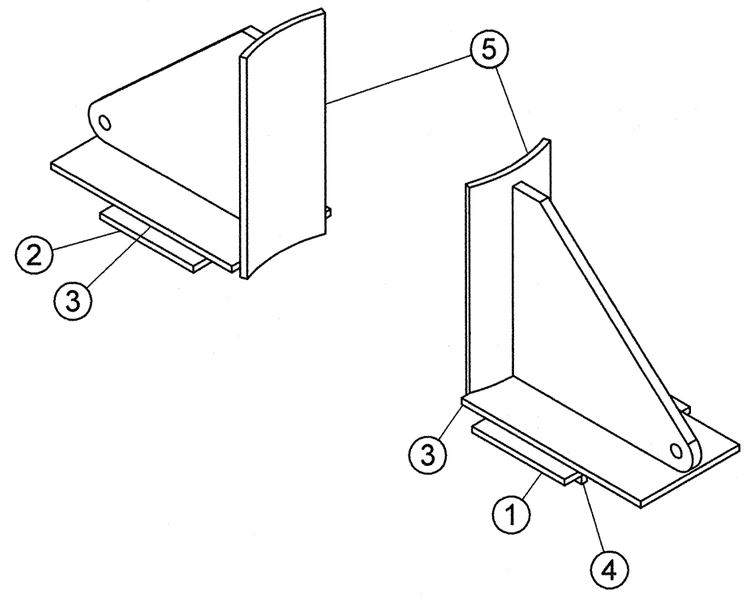

АРХИВНЫЙ ЭКЗЕМПЛЯР

Изм.	Кол.уч.	Лист	№ док.	Подпись	Дата
1	-	Зам.	659-12	–	–
Инженер 3 к.		Мосенков			02.10
Пров. инж. 2 к.		Соколова			03.10
Нач.гр.		Морозова			08.10
Н.контр.		Краснояров			11.10

Инв. № подл. R4.00202.1.0.12
Лист 103

R4.ST10.3012.012.01.00.017

Ростовская АЭС Блок 4

Главный корпус
Машинное отделение (ДО, ЭЭТУ)
Трубопроводы замкнутого контура ОГЦ

Стадия	Лист	Листов
Р	1	1

Опора скользящая
4ST31Y003

ОАО "НИАЭП"
2012

Формат А2

Дополнительные подписи

Взам. инв. N

Подп. и дата

Инв. N подл. R4.00202.1.0.12